Heilurioven sarana

Avaa sarana irroittamalla säätötapit kohdasta A.
Käytä säätötikkua poistamaan jousen vastus
tappeja irroittaessa.

Kiinnitä avattu sarana oveen ja karmiin.
Oven / karmin paksuudesta riippuen, käytä tarvittaessa
n. 10mm paksua korokepalaa tain listaa sarananlehden alla.

Kun sarana on kiinnitetty, säädä saranan jouset
sopiviksi säätötikulla ja lukitse säädöt säätötapeilla.

Testaa saranan toimivuus ja kiristä tai löysää jousia
tarvittaessa

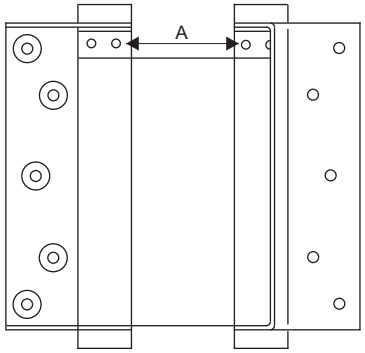

Heilurioven sarana

Avaa sarana irroittamalla säätötapit kohdasta A.
Käytä säätötikkua poistamaan jousen vastus
tappeja irroittaessa.

Kiinnitä avattu sarana oveen ja karmiin.
Oven / karmin paksuudesta riippuen, käytä tarvittaessa
n. 10mm paksua korokepalaa tain listaa sarananlehden alla.

Kun sarana on kiinnitetty, säädä saranan jouset
sopiviksi säätötikulla ja lukitse säädöt säätötapeilla.

Testaa saranan toimivuus ja kiristä tai löysää jousia
tarvittaessa

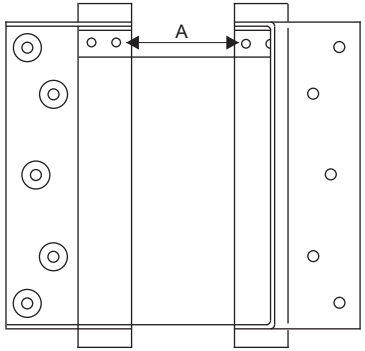

Heilurioven sarana

Avaa sarana irroittamalla säätötapit kohdasta A.
Käytä säätötikkua poistamaan jousen vastus
tappeja irroittaessa.

Kiinnitä avattu sarana oveen ja karmiin.
Oven / karmin paksuudesta riippuen, käytä tarvittaessa
n. 10mm paksua korokepalaa tain listaa sarananlehden alla.

Kun sarana on kiinnitetty, säädä saranan jouset
sopiviksi säätötikulla ja lukitse säädöt säätötapeilla.

Testaa saranan toimivuus ja kiristä tai löysää jousia
tarvittaessa

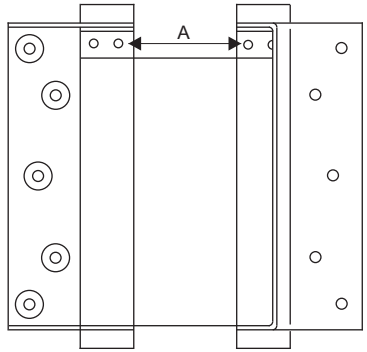

Heilurioven sarana

Avaa sarana irroittamalla säätötapit kohdasta A.
Käytä säätötikkua poistamaan jousen vastus
tappeja irroittaessa.

Kiinnitä avattu sarana oveen ja karmiin.
Oven / karmin paksuudesta riippuen, käytä tarvittaessa
n. 10mm paksua korokepalaa tain listaa sarananlehden alla.

Kun sarana on kiinnitetty, säädä saranan jouset
sopiviksi säätötikulla ja lukitse säädöt säätötapeilla.

Testaa saranan toimivuus ja kiristä tai löysää jousia
tarvittaessa

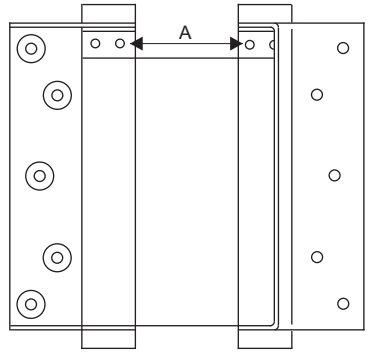

Heilurioven sarana

Avaa sarana irroittamalla säätötapit kohdasta A.
Käytä säätötikkua poistamaan jousen vastus
tappeja irroittaessa.

Kiinnitä avattu sarana oveen ja karmiin.
Oven / karmin paksuudesta riippuen, käytä tarvittaessa
n. 10mm paksua korokepalaa tain listaa sarananlehden alla.

Kun sarana on kiinnitetty, säädä saranan jouset
sopiviksi säätötikulla ja lukitse säädöt säätötapeilla.

Testaa saranan toimivuus ja kiristä tai löysää jousia
tarvittaessa

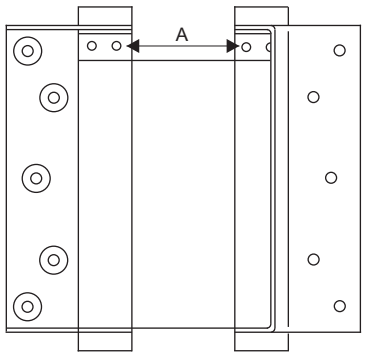

Heilurioven sarana

Avaa sarana irroittamalla säätötapit kohdasta A.
Käytä säätötikkua poistamaan jousen vastus
tappeja irroittaessa.

Kiinnitä avattu sarana oveen ja karmiin.
Oven / karmin paksuudesta riippuen, käytä tarvittaessa
n. 10mm paksua korokepalaa tain listaa sarananlehden alla.

Kun sarana on kiinnitetty, säädä saranan jouset
sopiviksi säätötikulla ja lukitse säädöt säätötapeilla.

Testaa saranan toimivuus ja kiristä tai löysää jousia
tarvittaessa

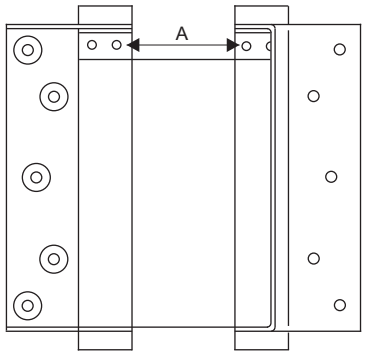

Heilurioven sarana

Avaa sarana irroittamalla säätötapit kohdasta A.
Käytä säätötikkua poistamaan jousen vastus
tappeja irroittaessa.

Kiinnitä avattu sarana oveen ja karmiin.
Oven / karmin paksuudesta riippuen, käytä tarvittaessa
n. 10mm paksua korokepalaa tain listaa sarananlehden alla.

Kun sarana on kiinnitetty, säädä saranan jouset
sopiviksi säätötikulla ja lukitse säädöt säätötapeilla.

Testaa saranan toimivuus ja kiristä tai löysää jousia
tarvittaessa

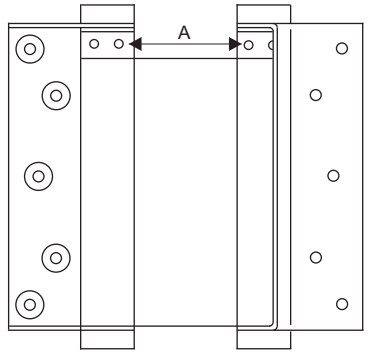

Heilurioven sarana

Avaa sarana irroittamalla säätötapit kohdasta A.
Käytä säätötikkua poistamaan jousen vastus
tappeja irroittaessa.

Kiinnitä avattu sarana oveen ja karmiin.
Oven / karmin paksuudesta riippuen, käytä tarvittaessa
n. 10mm paksua korokepalaa tain listaa sarananlehden alla.

Kun sarana on kiinnitetty, säädä saranan jouset
sopiviksi säätötikulla ja lukitse säädöt säätötapeilla.
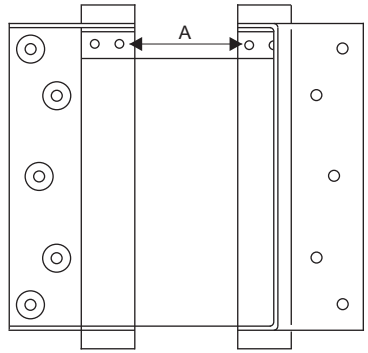
Testaa saranan toimivuus ja kiristä tai löysää jousia
tarvittaessa